ЛИМЦ.60148.05.000.003

Перв. примен.

ЛИМЦ.60148.05.000.000

Справ. №

Подп. и дата

Инв. № дубл.

Взам. инв. №

Подп. и дата

Инв. № подл.

$\sqrt{Ra\ 12{,}5}\ (\surd)$

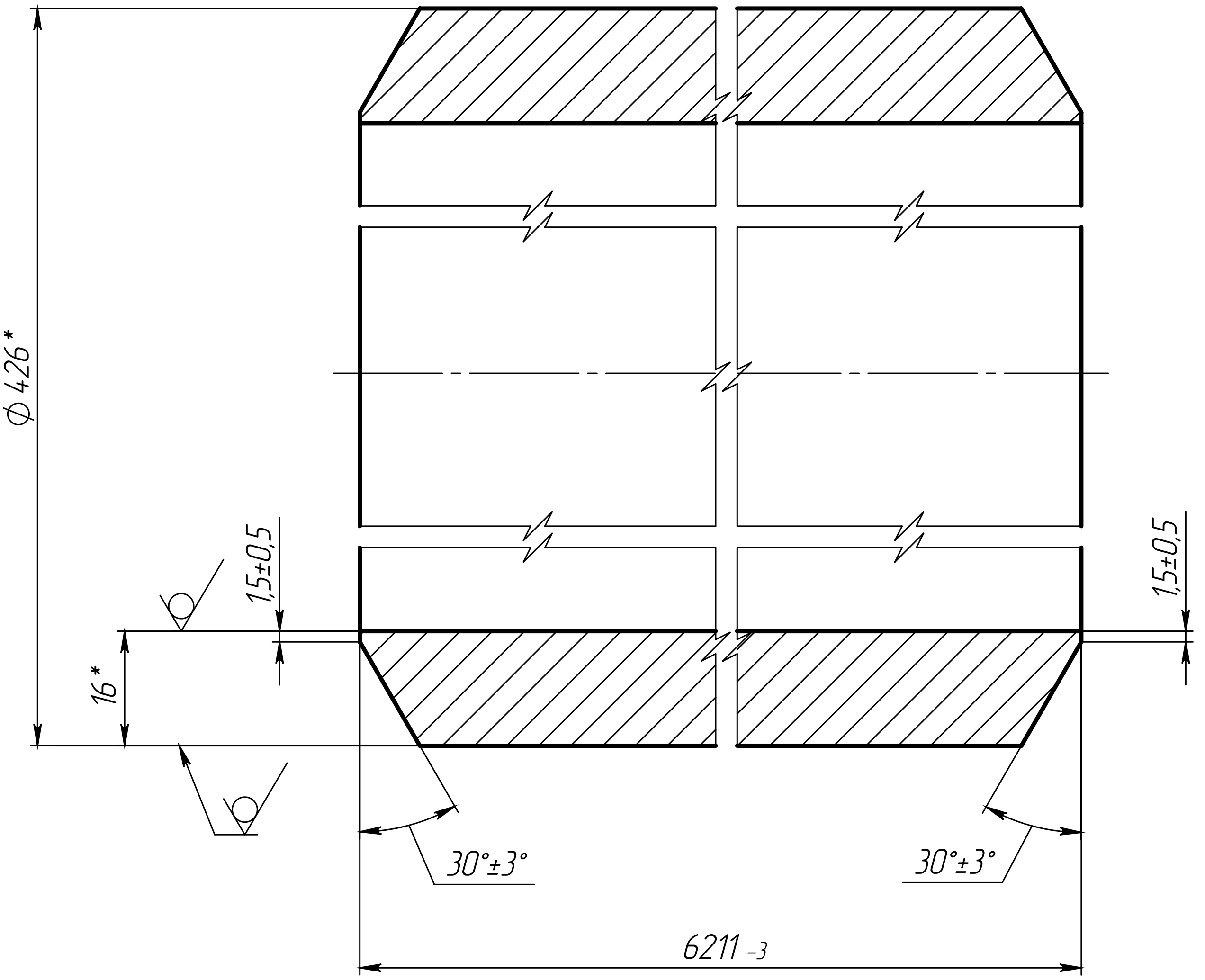

1. *ŭǫǱȞǯǻȅ ǯǵȉ ǻǹǺǫǭǸǵ.
2. ǖǫǺǴǱǺǸǫǭǼȆ ǸǫǸǱǷǫȁǯǷǱǯ ȁǯǺǼǯǰǫ.

					ЛИМЦ.60148.05.000.003
Изм.	Лист	№ докум.	Подп.	Дата	
Разраб.		Быков		25.7.25	Труба
Пров.		Лаптев			
Т. контр.					
					Труба $\frac{\text{426х16 ГОСТ 8732–78}}{\text{Б 09Г2С ГОСТ 8731–74}}$
Н. контр.					
Утв.		Соломатин			

Лит.	Масса	Масштаб
	1009.96	1:1
Лист	Листов 1	
АО "БТ"		

Шифр:

Копировал

Формат А4